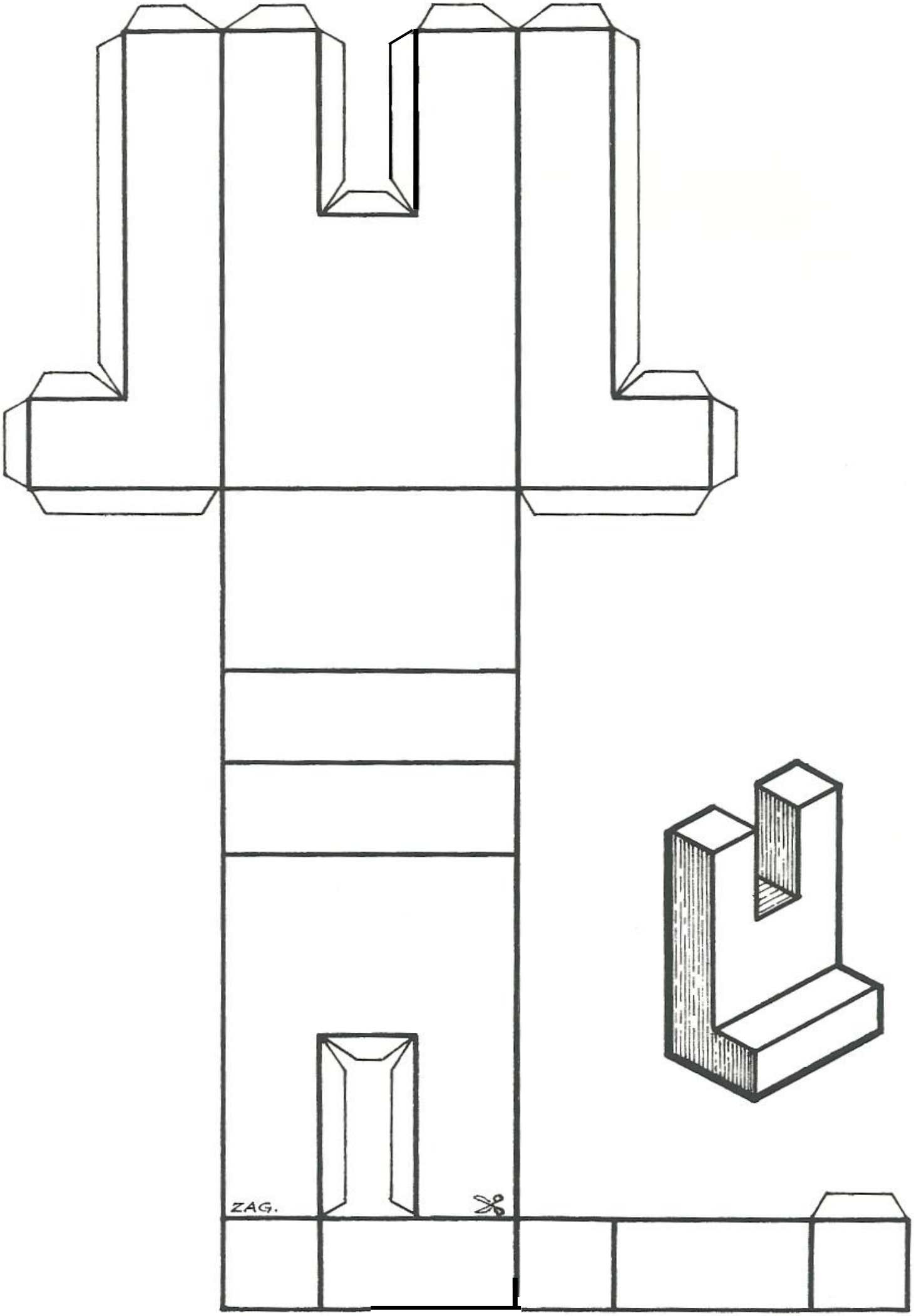
ZAG.